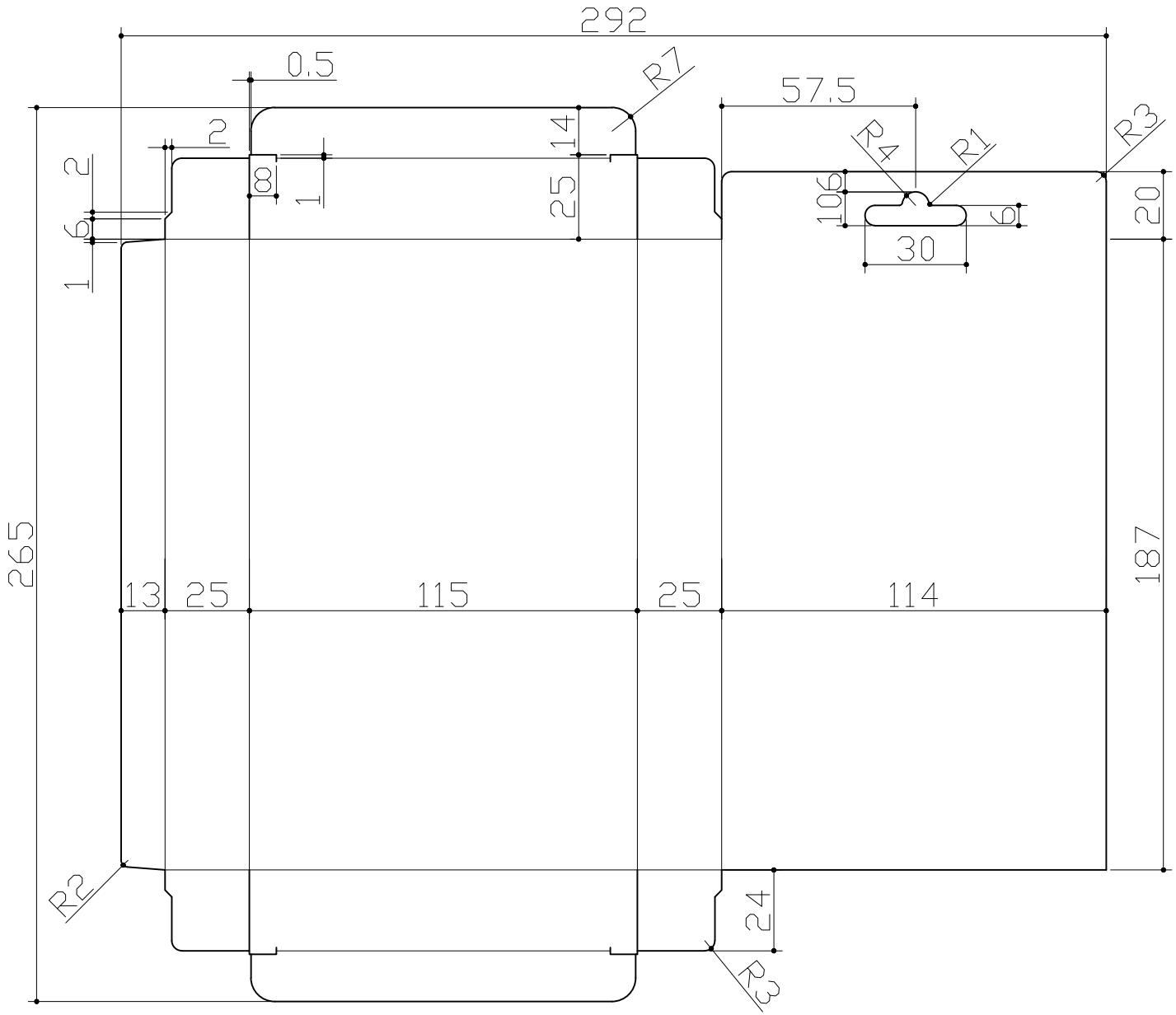
292
0.5
R7
57.5
R4
R1
R3
2
2
14
8
1
25
6
1
106
6
30
20
265
13
25
115
25
114
187
R2
24
R3